1714F Oras Optima - Bateria umywalkowa, 6 V

EAN: 6414150067488
www.oras.com/pl/products/oras/product/1714F

Bezdotykowa bateria umywalkowa z uchwytem regulującym temperaturę, zasilana 6 V baterią litową. Całkowita wysokość baterii pozwala na jej instalację nawet w najmniejszych pomieszczeniach. Bateria jest wyposażona w filtry siatkowe, zawory zwrotne oraz technologię Autofocus sensor, dzięki której nie wymaga jakichkolwiek regulacji przy instalacji. Sterowany impulsami zawór trzpienia gwarantuje długą żywotność baterii zasilającej. Regulator przepływu (5 l/min) umożliwia małe zużycie wody.F - elastyczne wężyki podłączeniowe.

- Łazienka, Opieka zdrowotna
- Zasilane bateryjnie, Bezdotykowe
- Chrom
- Pokrętło regulacji temperatury
- Możliwość ograniczenia przepływu wody (na głowicy)
- Filtr siatkowy
- Autofocus Sensor, Zawór solenoidalny
- Elastyczny wężyk

Dane techniczne

Cechy przepływowe

Natężenie przepływu przy 300 kPa (Z regulatorem przepływu)	**0.08 l/s**

Właściwości techniczne

Woda ciepła zasilająca	**max. 70 °C**
Ciśnienie robocze	**100-1000 kPa**

Ustawienia oprogramowania

Inteligentne opóźnienie zamknięcia	**2 s ± 1 s**
Max czas przepływu	**2 min**
Zasięg działania	**optimally preset**

Cechy elektroniczne

Bateria	**Lithium 2CR5 6 V**

Przepisy prawne

EMC Dyrektywa	**CE 2004/108/EY**
Klasa głośności	**I (ISO 3822)**
Klasa bezpieczeństwa	**IP 55**

Rodzaj atestów

STF certyfikat	**STF VTT-RTH-00024-12**
ETA-Danmark	**VA 1.42/20137**
Sintef	**Sintef Nr. 3080**

© 2017 Oras Ltd. - www.oras.com - 26.09.2017

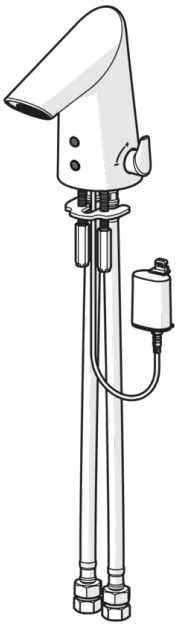

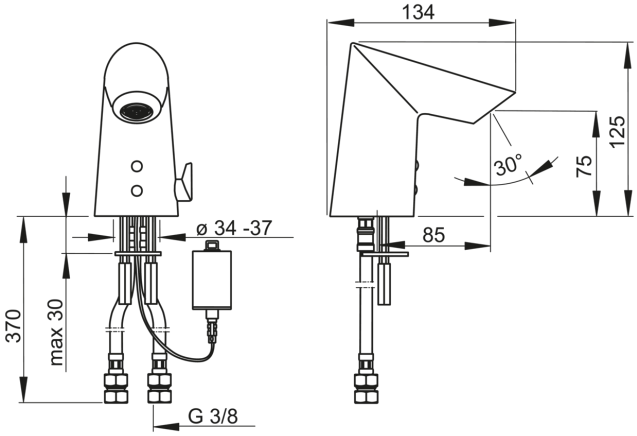

Części zamienne

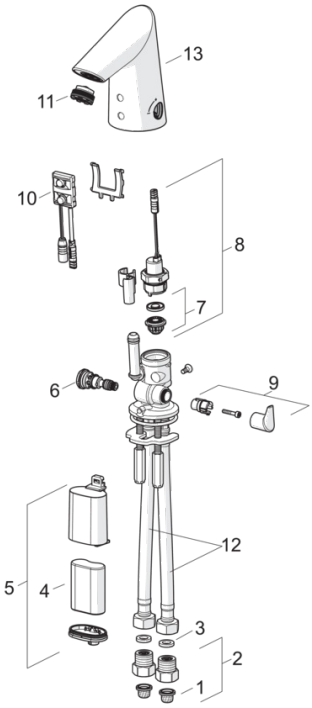

SP1714F

	Kod
01	199257/2
02	198473/2
03	600705/10
04	198330
05	199417V
06	199201V
07	199205V
08	199206V
09	601020V
10	600659V
11	601025V
12	601481/2
13	601019V